UFO HIGH BAY IP65

PHILIPS XITANIUM

TSONG

5 ANS GARANTIE

PHILIPS Xitanium Driver

HIGH BAY IP65

UFO HIGH BAY | 100W-150W - 200W - 240W
SMD3030 | 4000k-6000k | 15000 - 36000 LM | 230v
DRIVER-PILOTE PHILIPS XITANIUM / SOSEN | IP65

IP65

100 - 150 - 200 - 240 WATTS

LUMINAIRE LED - HIGH BAY HAUTE LUMINOSITÉ (ETANCHE IP65)

- High Bay Modèle UFO (cloche)
- Longue durée de vie 50000h
- Disponible en blanc neutre 4000k-4500k et blanc froid 5500-6000k
- Haut rendement: 150 Lumens par Watt
- Optique PC (Polycarbonate)
- LED CHIP de marque: Philips LumiLED SMD3030
- Driver/Alimentation Philips Xitanium Dimmable / Sosen Dimmable
- Indice de protection IP65
- Entrée CA universelle / Tension d'alimentation AC200-240 Volts
- Fonctions de protection intégrées: court-circuit / surtension / sur-température
- Dimmable/Variable 1-10V
- Facteur de Puissance ≥ 0,95
- Éclairage instantané et constant

HIGH LUMEN LED
HAUT RENDEMENT
150 Lumens / WATT
DUREE DE VIE > 50000h
INSTALLATION FACILE
SANS ENTRETIEN

PHILIPS Xitanium LED driver

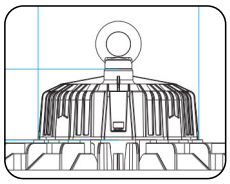

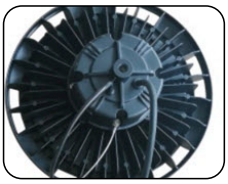

APPLICATIONS ► ATELIERS, HALLS DE PRODUCTION, HANGARS, ENTREPÔTS, BÂTIMENTS LOGISTIQUES MAGASINS, CENTRES COMMERCIAUX

regardez au verso pour les différents types

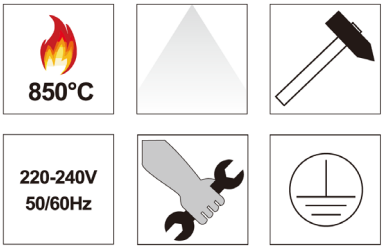

SOSEN

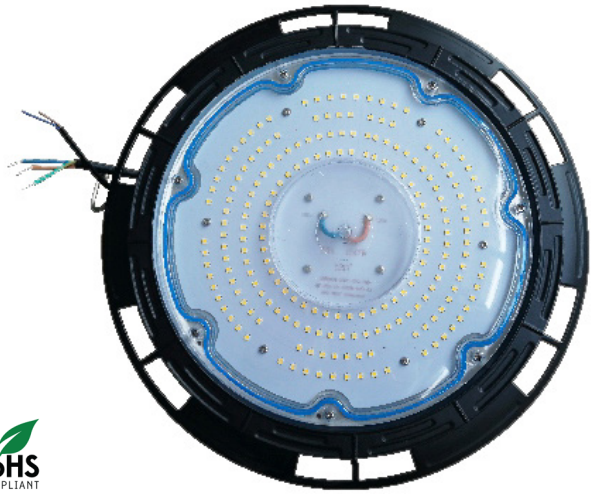

CE RoHS COMPLIANT

GHE LED PRO Distribution

Distribué par GHE LED BV / SRL, Rivium Business Park
Antwerpsesteenweg 45, 2830 WILLEBROEK, BE

www.gheledpro.be

UFO HIGH BAY IP65

TSONG

Dimmable 1-10V

RoHS COMPLIANT

CE

HIGH BAY UFO HAUTE LUMINOSITÉ 150LM/Watt

HIGH BAY 100 WATTS

Voltage	Courant Max.	Voltage Opérationnel	Courant	Consommation énergétique	Facteur de Puissance
AC200-240V	0.5A	DC120V	1.78A	100W	> 0.95
Chip LED	**Quantité**	**CRI**	**Lumen Output**	**4000-4500k**	**5500-6000k**
SMD3030	140 LEDs	>80Ra	150LM/Watt	15000 Lumens	15000 Lumens
Durée de vie	**Certificats**	**Indice de Protection**	**Luminaire CLASS**	**Dimensions**	**Poids (net)**
50000h	CE, RoHS	IP65	CLASS-I	Ø250x122mm	2,50 Kg
Température Opérationnelle	**Humidité**	**Poids 1pce (carton)**	**Dimension 1 Carton (1 UFO)**	**Carton de 3 Luminaires**	**GARANTIE**
-20 °C +50° °C	-30 °C +60° °C	2,5 Kg	330x330x170mm	L680xW345 H380cm Poids brut 15,6 Kg	5 Ans

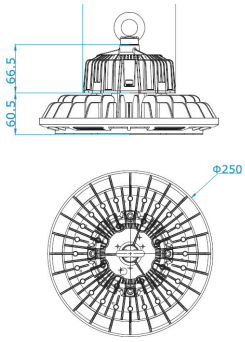

HIGH BAY 150 WATTS

Voltage	Courant Max.	Voltage Opérationnel	Courant	Consommation énergétique	Facteur de Puissance
AC200-240V	0.75A	DC114V	1.2A	150W	> 0.95
Chip LED	**Quantité**	**CRI**	**Lumen Output**	**4000-4500k**	**5500-6000k**
SMD3030	209 LEDs	>80Ra	150LM/Watt	22500 Lumens	22500 Lumens
Durée de vie	**Certificats**	**Indice de Protection**	**Luminaire CLASS**	**Dimensions**	**Poids (net)**
50000h	CE, RoHS	IP65	CLASS-I	Ø310x113mm	3,20 Kg
Température Opérationnelle	**Humidité**	**Poids (carton)**	**Dimension 1 Carton (1UFO)**	**Carton de 2 Luminaires**	**GARANTIE**
-20 °C +50° °C	-30 °C +60° °C	4,2 Kg	390x390x170mm	L410xW410 H555cm Poids brut 14,6 Kg	5 Ans

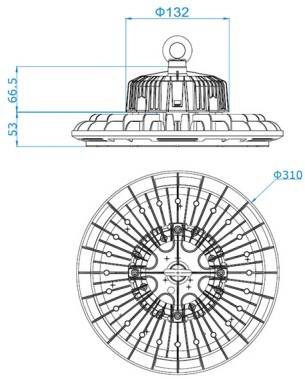

HIGH BAY 200 WATTS

Voltage	Courant Max.	Voltage Opérationnel	Courant	Consommation énergétique	Facteur de Puissance
AC200-240V	1.0A	DC120V	1.55A	200W	> 0.95
Chip LED	**Quantité**	**CRI**	**Lumen Output**	**4000-4500k**	**5500-6000k**
SMD3030	280 LEDs	>80Ra	150LM/Watt	30000 Lumens	30000 Lumens
Durée de vie	**Certificats**	**Indice de Protection**	**Luminaire CLASS**	**Dimensions**	**Poids (net)**
50000h	CE, RoHS	IP65	CLASS-I	Ø350x120mm	3,70 Kg
Température Opérationnelle	**Humidité**	**Poids 1pce (carton)**	**Dimension 1 Carton (1 UFO)**	**Carton de 3 Luminaires**	**GARANTIE**
-20 °C +50° °C	-30 °C +60° °C	4,7 Kg	450x450x170mm	L450xW450 H555cm Poids brut 16,1 Kg	5 Ans

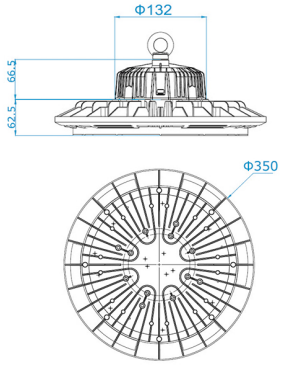

HIGH BAY 240 WATTS

Voltage	Courant Max.	Voltage Opérationnel	Courant	Consommation énergétique	Facteur de Puissance
AC200-240V	1.2A	DC216V	1.04A	240W	> 0.95
Chip LED	**Quantité**	**CRI**	**Lumen Output**	**4000-4500k**	**5500-6000k**
SMD3030	360 LEDs	>80Ra	150LM/Watt	36000 Lumens	36000 Lumens
Durée de vie	**Certificats**	**Indice de Protection**	**Luminaire CLASS**	**Dimensions**	**Poids (net)**
50000h	CE, RoHS	IP65	CLASS-I	Ø380x115mm	4,45 Kg
Température Opérationnelle	**Humidité**	**Poids (carton)**	**Dimension 1 Carton (1UFO)**	**Carton de 2 Luminaires**	**GARANTIE**
-20 °C +50° °C	-30 °C +60° °C	7,02 Kg	460x460x190mm	L480xW480 H420cm Poids brut 15,6 Kg	5 Ans

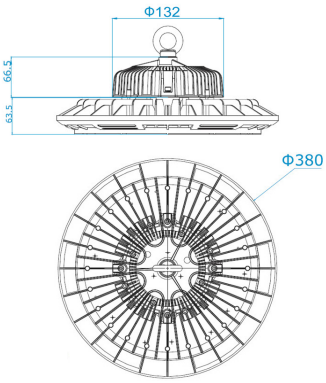

PHILIPS

100W
4 unités / carton

150W 200W
3 unités / carton

240W
2 unités / carton

SOSEN LED DRIVER